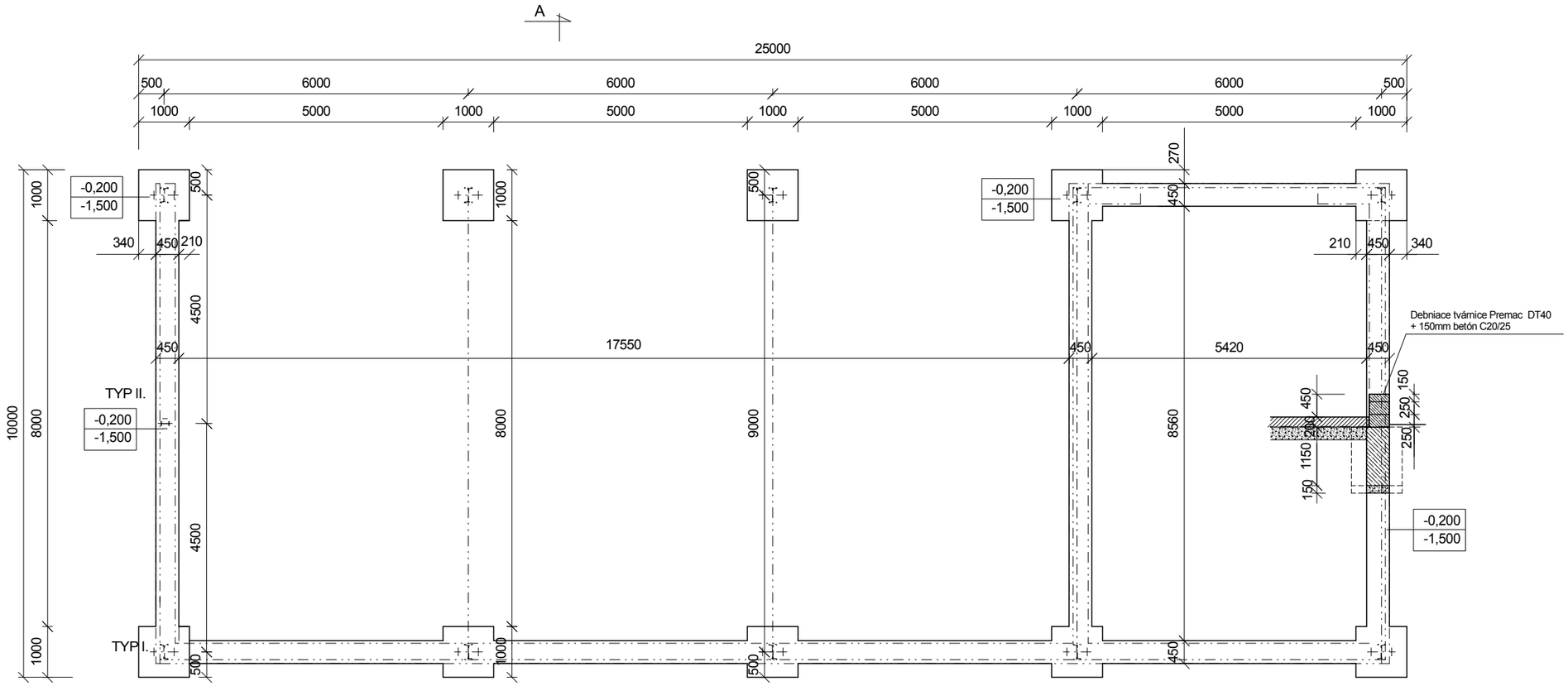

DETAILY KOTVENIA (M 1 :25)

TYP I.

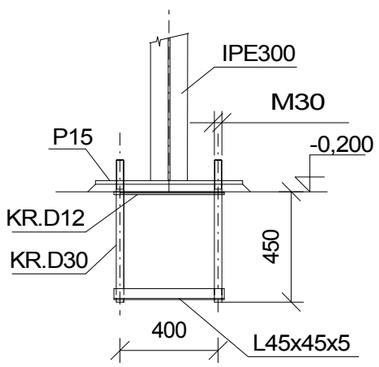

TYP II.

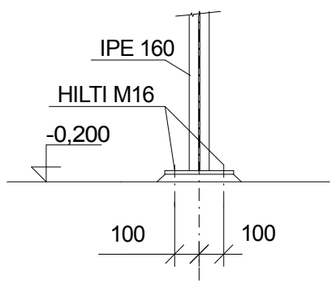

Poznámky :

Po ukončení výkopových prác je potrebné posúdiť únosnosť základovej škáry /0,25MPa/ . Pri nevhodných základových pomeroch je potrebné posúdiť základy a nadimenzovať ich na konkrétne základové pomery.

Ved.proj. :Ing. Lonský	Investor : Mesto Tvrdošín	Projekcia Štúr Milan
Zod. proj. : Ing. Lonský	Stavba : Zberný dvor Tvrdošín	
Vypracoval : Ing. Štúr	SO 05 - Prevádzková hala na štiepky a garáž	
Dátum : 0209		Č. zákazky :210209 / Číslo výkresu :
Profesia : AP	Obsah : Pôdorys základov	Mierka : M 1 :100 / 4